Roues fonte pré alésées, RFD127045



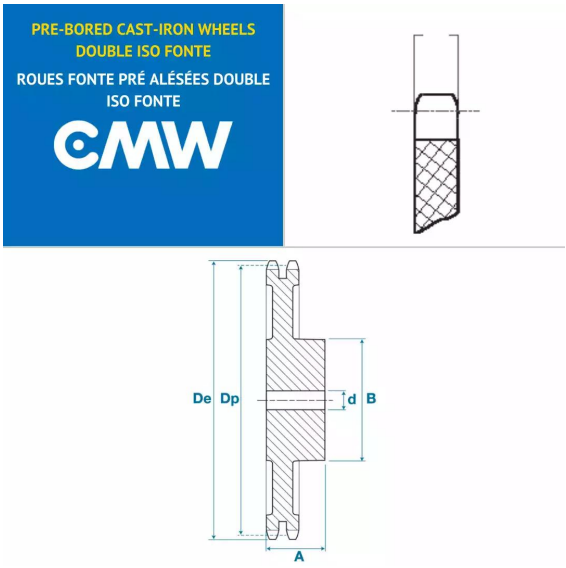

Description

Roues fonte pré alésées 08B1, référence RFD127045. Double denture, Roues fonte de transmission avec un pas de 12.7 mm, 45 dents.

Détails du produit

Détails du produit

Dp (mm)	182.07
De (mm)	188
Diam int. (mm)	24
A (mm)	50
B (mm)	90