# Roues fonte pré alésées, RFD127057




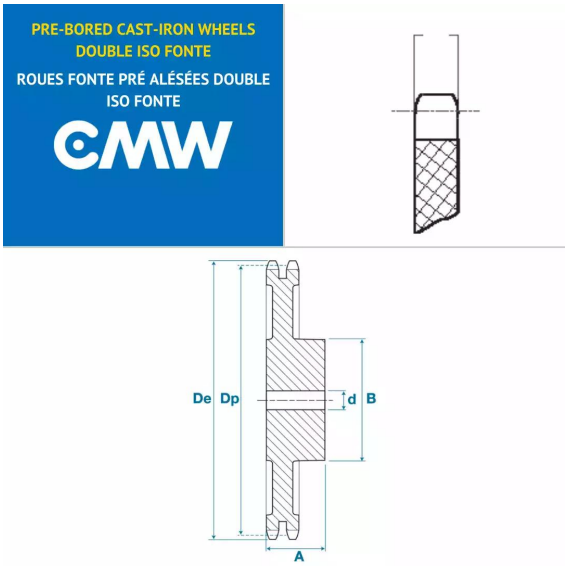


## Description

Roues fonte pré alésées 08B1, référence RFD127057. Double denture, Roues fonte de transmission avec un pas de 12.7 mm, 57 dents.

## Détails du produit

## Détails du produit

| | |
|---|---|
| Dp (mm) | 230.54 |
| De (mm) | 236.4 |
| Diam int. (mm) | 24 |
| A (mm) | 50 |
| B (mm) | 90 |