Roues fonte pré alésées, RFD127095



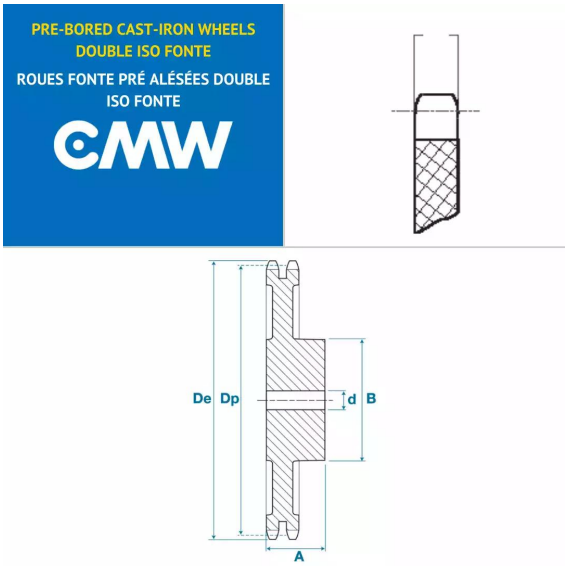

Description

Roues fonte pré alésées 08B1, référence RFD127095. Double denture, Roues fonte de transmission avec un pas de 12.7 mm, 95 dents.

Détails du produit

Détails du produit

Dp (mm)	384.11
De (mm)	390.1
Diam int. (mm)	24
A (mm)	56
B (mm)	100