Roues fonte pré alésées, RFD127114



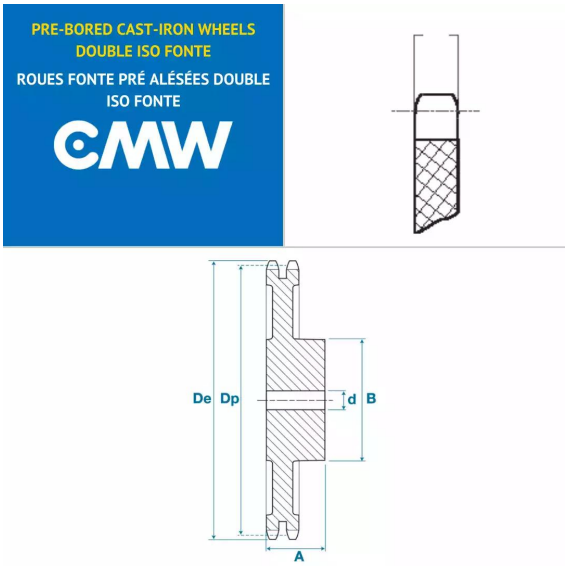

Description

Roues fonte pré alésées 08B1, référence RFD127114. Double denture, Roues fonte de transmission avec un pas de 12.7 mm, 114 dents.

Détails du produit

Détails du produit

Dp (mm)	460.9
De (mm)	466.9
Diam int. (mm)	24
A (mm)	63
B (mm)	100