Roues fonte pré alésées, RFD158045



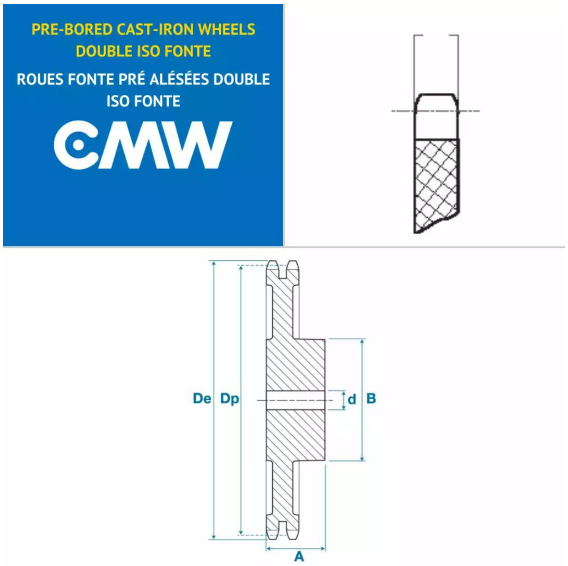

Description

Roues fonte pré alésées 10B2, référence RFD158045. Double denture, Roues fonte de transmission avec un pas de 15.8 mm, 45 dents.

Détails du produit

Détails du produit

Dp (mm)	227.68
De (mm)	235
Diam int. (mm)	30
A (mm)	50
B (mm)	100