Roues fonte pré alésées, RFD158114



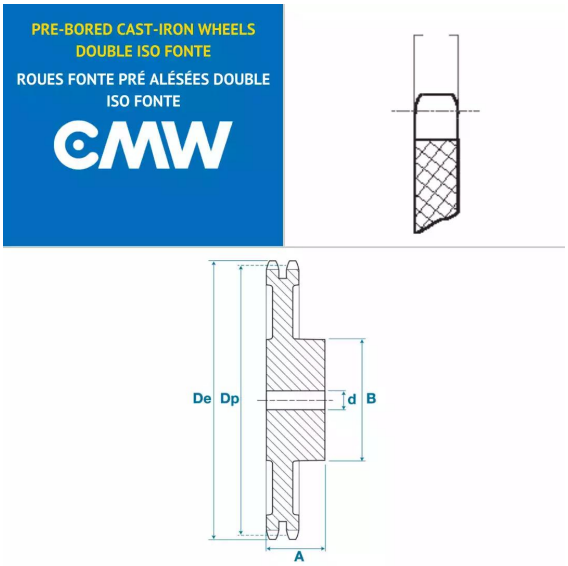

Description

Roues fonte pré alésées 10B2, référence RFD158114. Double denture, Roues fonte de transmission avec un pas de 15.8 mm, 114 dents.

Détails du produit

Détails du produit

Dp (mm)	576.13
De (mm)	584.1
Diam int. (mm)	30
A (mm)	70
B (mm)	125