Roues fonte pré alésées, RFD190045



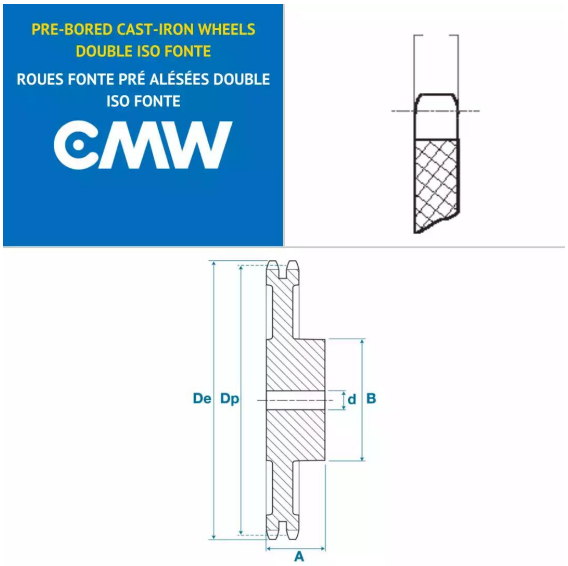

Description

Roues fonte pré alésées 12B2, référence RFD190045. Double denture, Roues fonte de transmission avec un pas de 19.05 mm, 45 dents.

Détails du produit

Détails du produit

Dp (mm)	273.1
De (mm)	282.5
Diam int. (mm)	30
A (mm)	63
B (mm)	110