Roues fonte pré alésées, RFD190076



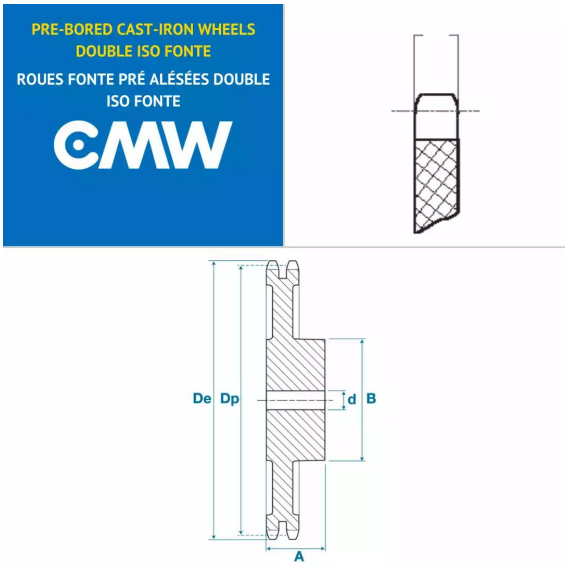

Description

Roues fonte pré alésées 12B2, référence RFD190076. Double denture, Roues fonte de transmission avec un pas de 19.05 mm, 76 dents.

Détails du produit

Détails du produit

Dp (mm)	461
De (mm)	469.9
Diam int. (mm)	30
A (mm)	63
B (mm)	135