Roues fonte à moyeu amovible, RFD190095M

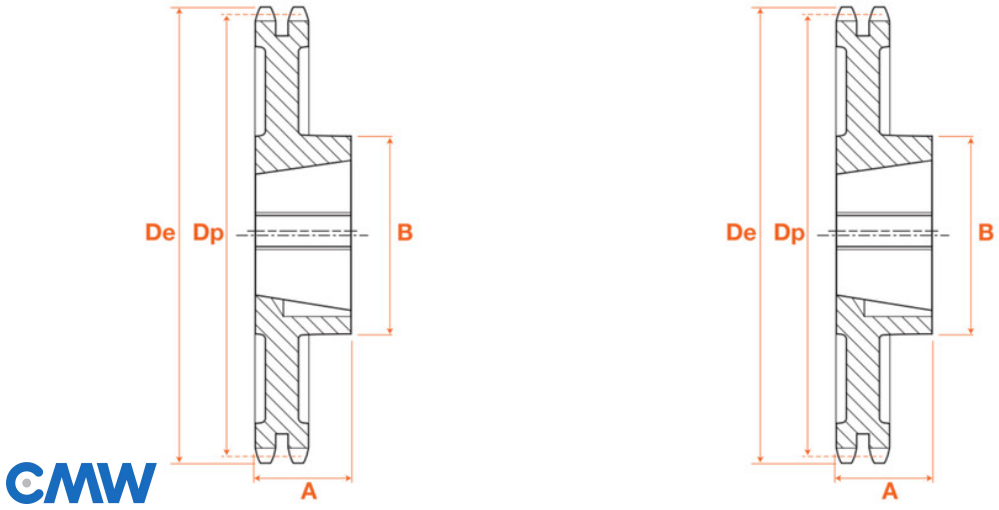

Description

Roues fonte à moyeu amovible 12B2, référence RFD190095M. Double denture, Roues fonte de transmission avec un pas de 19.05 mm, 95 dents.

Détails du produit

Détails du produit

Dp (mm)	576.17
De (mm)	585.1
A (mm)	51
B (mm)	159