Roues fonte pré alésées, RFD254038



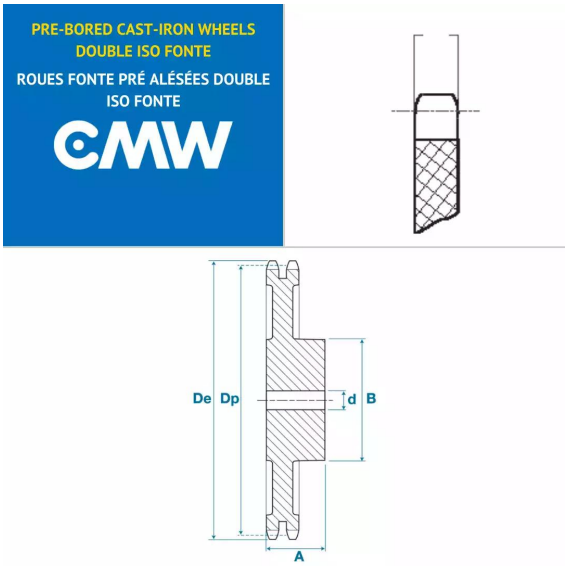

Description

Roues fonte pré alésées 16B2, référence RFD254038. Double denture, Roues fonte de transmission avec un pas de 25.4 mm, 38 dents.

Détails du produit

Détails du produit

Dp (mm)	307.59
De (mm)	320
Diam int. (mm)	40
A (mm)	75
B (mm)	140