Roues fonte pré alésées, RFD254095



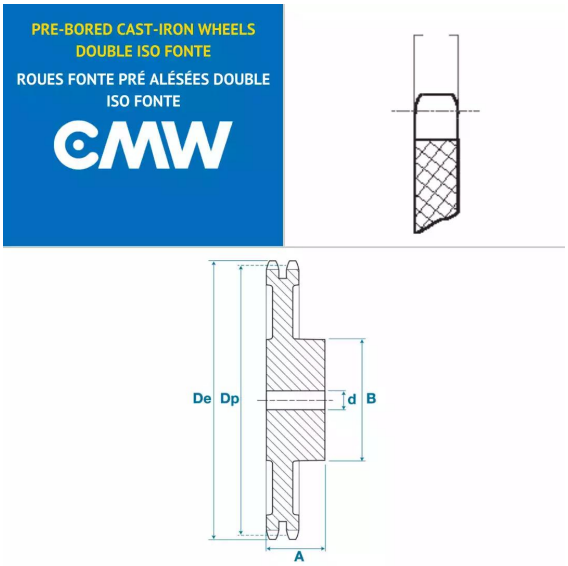

Description

Roues fonte pré alésées 16B2, référence RFD254095. Double denture, Roues fonte de transmission avec un pas de 25.4 mm, 95 dents.

Détails du produit

Détails du produit

Dp (mm)	768.22
De (mm)	781
Diam int. (mm)	45
A (mm)	95
B (mm)	175