Galets suiveurs, RNAST5K



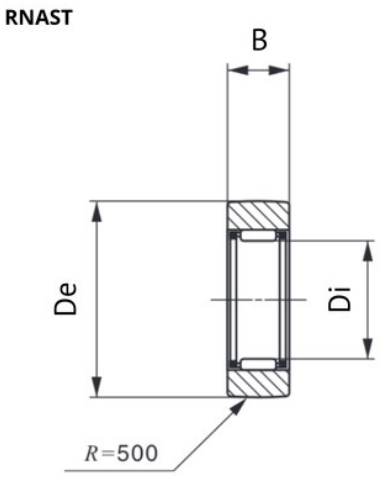

Description

Galets suiveurs RNAST, Référence RNAST5K.

Détails du produit

Détails du produit

Diam int. (mm)	7
De (mm)	16
B (mm)	7.8