Galets suiveurs, RNAST5RK



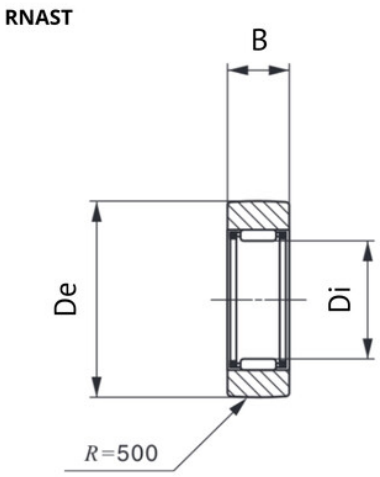

Description

Galets suiveurs RNAST, Référence RNAST5RK.

Détails du produit

Détails du produit

Diam int. (mm)	7
De (mm)	16
B (mm)	7.8