Réducteur roues et vis, RV-030NN007P063B14C



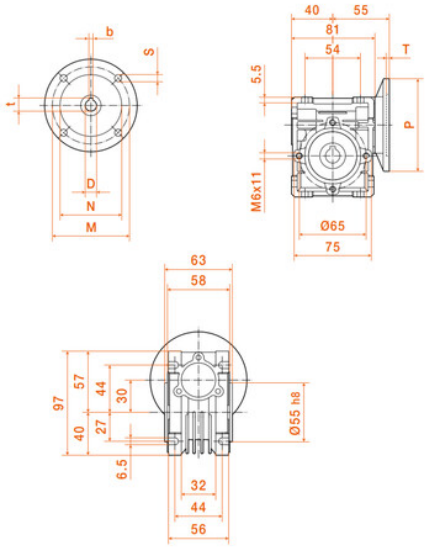

Description

Réducteur roues et vis PAM 63B14, référence RV-030NN007P063B14C de taille 30 avec un rapport de 7.5.

Détails du produit