Réducteur roues et vis, RV-030NN015P056B05C



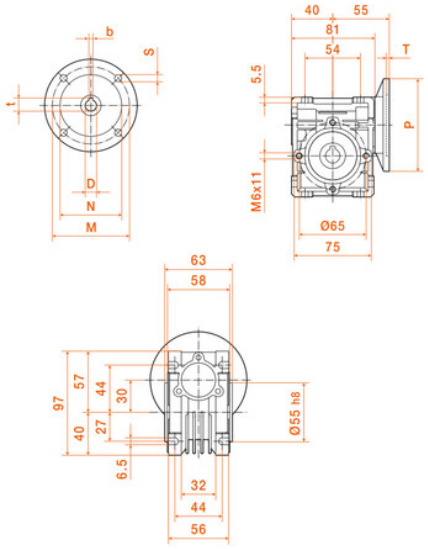

Description

Réducteur roues et vis PAM 56B05, référence RV-030NN015P056B05C de taille 30 avec un rapport de 15.

Détails du produit