Brides de sortie, RV-BRS025FAC



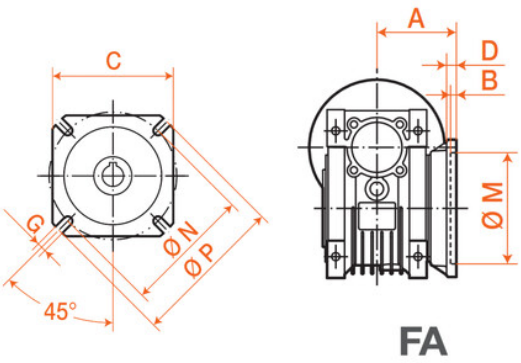

Description

Brides de sortie, référence RV-BRS025FAC, de taille 25.

Détails du produit

Détails du produit

A (mm)	45
B (mm)	3
C (mm)	70
D (mm)	6
P (mm)	75
N (mm)	55
M (mm)	40
G (mm)	6.5