Brides de sortie, RV-BRS040FDC



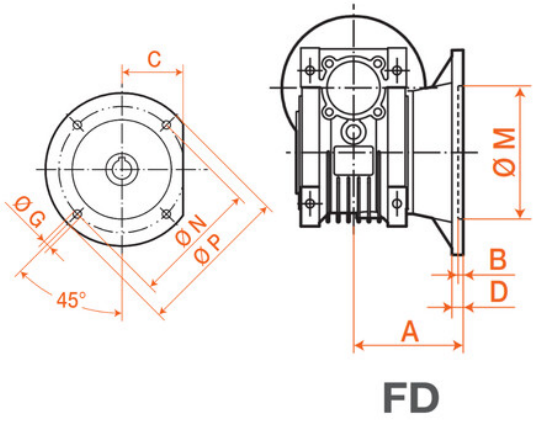

Description

Brides de sortie, référence RV-BRS040FDC, de taille 40.

Détails du produit

Détails du produit

A (mm)	58
B (mm)	5
C (mm)	50
D (mm)	12
P (mm)	120
N (mm)	100
M (mm)	80
G (mm)	9