Brides de sortie, RV-BRS050FAC



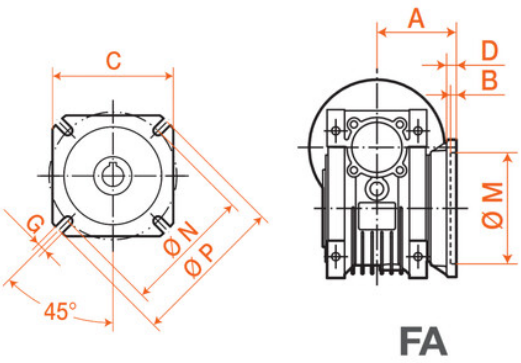

Description

Brides de sortie, référence RV-BRS050FAC, de taille 50.

Détails du produit

Détails du produit

A (mm) 90
B (mm) 5
C (mm) 110
D (mm) 9
P (mm) 125
N (mm) 85
M (mm) 70
G (mm) 11