Brides de sortie, RV-BRS063FCC



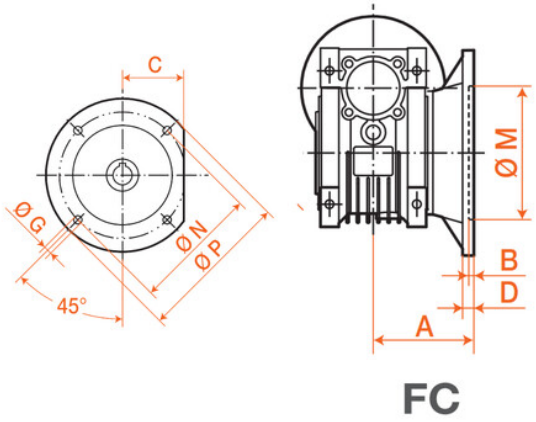

Description

Brides de sortie, référence RV-BRS063FCC, de taille 63.

Détails du produit

Détails du produit

A (mm)	98
B (mm)	5
C (mm)	80
D (mm)	10
P (mm)	200
N (mm)	165
M (mm)	130
G (mm)	11