Brides de sortie, RV-BRS063FEC



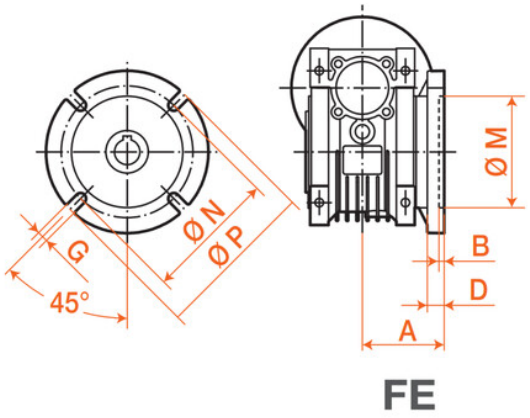

Description

Brides de sortie, référence RV-BRS063FEC, de taille 63.

Détails du produit

Détails du produit

A (mm)	80.5
B (mm)	5
C (mm)	0
D (mm)	16.5
P (mm)	160
N (mm)	130
M (mm)	110
G (mm)	11