Brides de sortie, RV-BRS090FAC



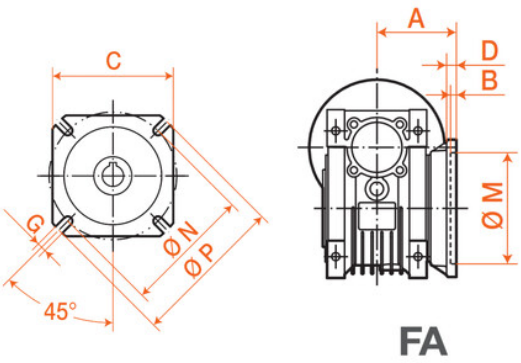

Description

Brides de sortie, référence RV-BRS090FAC, de taille 90.

Détails du produit

Détails du produit

A (mm)	111
B (mm)	6
C (mm)	200
D (mm)	13
P (mm)	210
N (mm)	175
M (mm)	152
G (mm)	14