Brides de sortie, RV-BRS090FCC



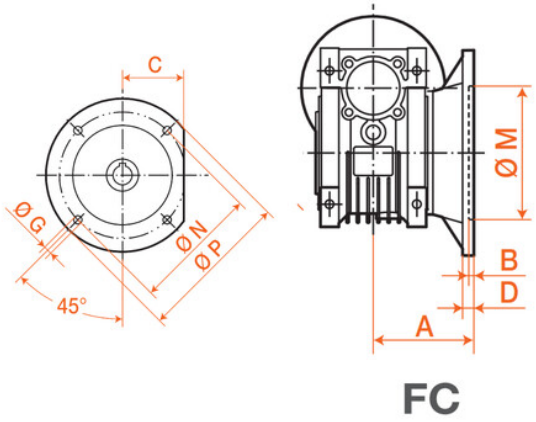

Description

Brides de sortie, référence RV-BRS090FCC, de taille 90.

Détails du produit

Détails du produit

A (mm)	110
B (mm)	6
C (mm)	0
D (mm)	17
P (mm)	200
N (mm)	165
M (mm)	130
G (mm)	11