Brides de sortie, RV-BRS110FBC



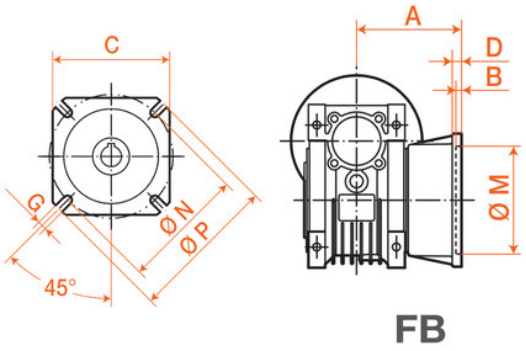

Description

Brides de sortie, référence RV-BRS110FBC, de taille 110.

Détails du produit

Détails du produit

A (mm)	180
B (mm)	6
C (mm)	260
D (mm)	15
P (mm)	280
N (mm)	230
M (mm)	170
G (mm)	14