Brides de sortie, RV-BRS130FAC



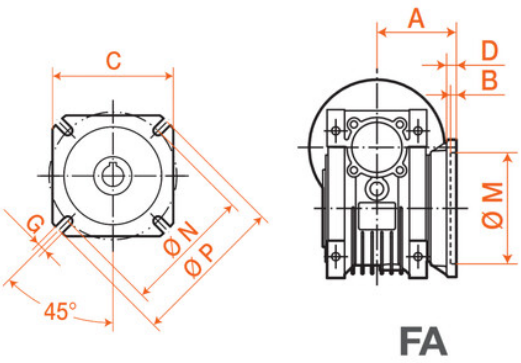

Description

Brides de sortie, référence RV-BRS130FAC, de taille 130.

Détails du produit

Détails du produit

A (mm) 140
B (mm) 7
C (mm) 290
D (mm) 15
P (mm) 320
N (mm) 255
M (mm) 180
G (mm) 16