Paliers auto-aligneurs, SAF204C



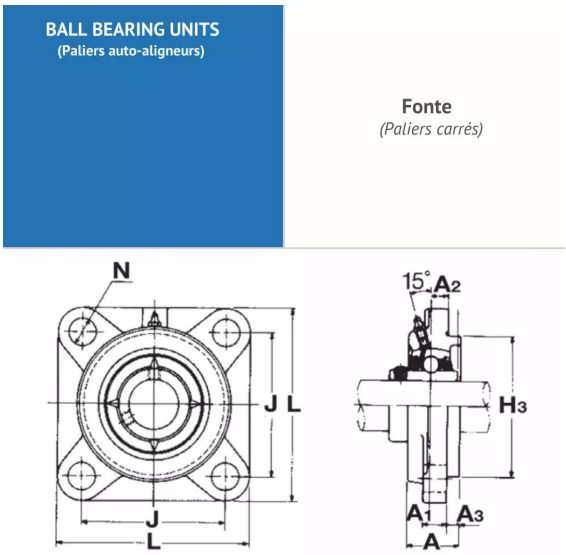

Description

Paliers auto-aligneurs Carré en Fonte, Référence SAF204C. Série SAF. Bague courte, serrage effectué par Collier excentrique.

Détails du produit

Détails du produit

Diam int. (mm)	20
L (mm)	86
L1 (mm)	0
L2 (mm)	0
H (mm)	0
H1 (mm)	0
H2 (mm)	0
J max.	0
J min.	0
J (mm)	64
N (mm)	12
A1 (mm)	12
A2 (mm)	25.5