# Paliers auto-aligneurs, SAF206C




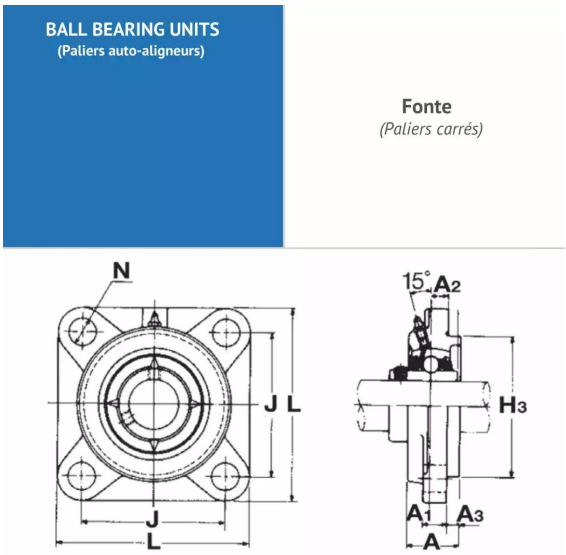


## Description

Paliers auto-aligneurs Carré en Fonte, Référence SAF206C. Série SAF. Bague courte, serrage effectué par Collier excentrique.

## Détails du produit

## Détails du produit

| | |
|---|---|
| Diam int. (mm) | 30 |
| L (mm) | 108 |
| L1 (mm) | 0 |
| L2 (mm) | 0 |
| H (mm) | 0 |
| H1 (mm) | 0 |
| H2 (mm) | 0 |
| J max. | 0 |
| J min. | 0 |
| J (mm) | 83 |
| N (mm) | 12 |
| A1 (mm) | 14 |
| A2 (mm) | 31 |