Paliers auto-aligneurs, SAF207C



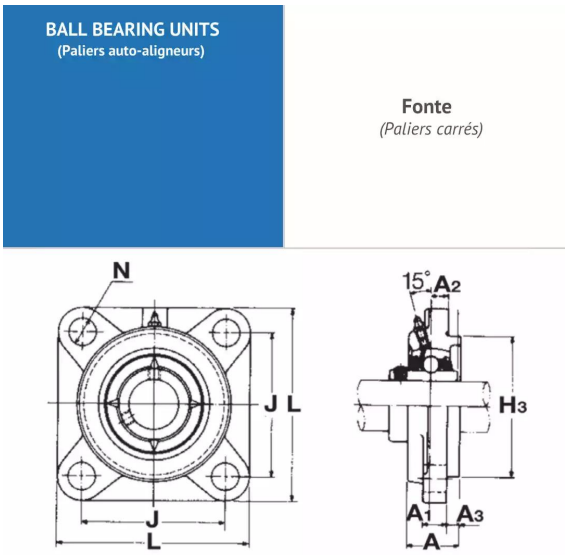

Description

Paliers auto-aligneurs Carré en Fonte, Référence SAF207C. Série SAF. Bague courte, serrage effectué par Collier excentrique.

Détails du produit

Détails du produit

Diam int. (mm)	35
L (mm)	117
L1 (mm)	0
L2 (mm)	0
H (mm)	0
H1 (mm)	0
H2 (mm)	0
J max.	0
J min.	0
J (mm)	92
N (mm)	14
A1 (mm)	16
A2 (mm)	34