Paliers auto-aligneurs, SAF209C



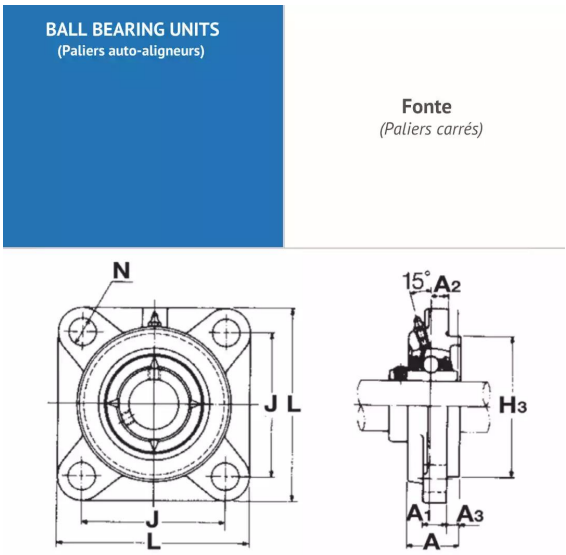

Description

Paliers auto-aligneurs Carré en Fonte, Référence SAF209C. Série SAF. Bague courte, serrage effectué par Collier excentrique.

Détails du produit

Détails du produit

Diam int. (mm)	45
L (mm)	137
L1 (mm)	0
L2 (mm)	0
H (mm)	0
H1 (mm)	0
H2 (mm)	0
J max.	0
J min.	0
J (mm)	105
N (mm)	16
A1 (mm)	18
A2 (mm)	38