Paliers auto-aligneurs, SAFL209C



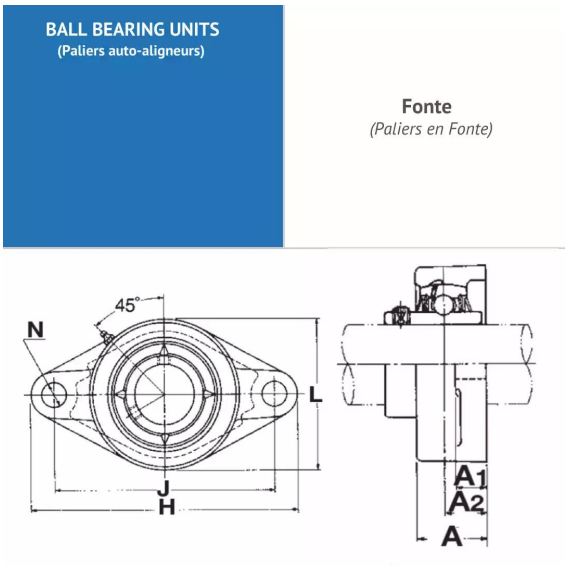

Description

Paliers auto-aligneurs Ovale en Fonte, Référence SAFL209C. Série SAFL. Bague courte, serrage effectué par Collier excentrique.

Détails du produit

Détails du produit

Diam int. (mm)	45
L (mm)	108
L1 (mm)	0
L2 (mm)	0
H (mm)	188
H1 (mm)	0
H2 (mm)	0
J max.	0
J min.	0
J (mm)	148
N (mm)	19
A1 (mm)	16
A2 (mm)	22