Paliers auto-aligneurs, SAFL210C



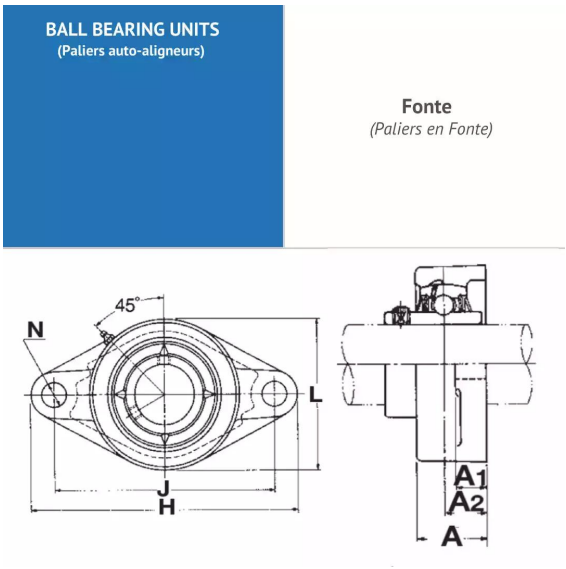

Description

Paliers auto-aligneurs Ovale en Fonte, Référence SAFL210C. Série SAFL. Bague courte, serrage effectué par Collier excentrique.

Détails du produit

Détails du produit

Diam int. (mm)	50
L (mm)	115
L1 (mm)	0
L2 (mm)	0
H (mm)	197
H1 (mm)	0
H2 (mm)	0
J max.	0
J min.	0
J (mm)	157
N (mm)	19
A1 (mm)	16
A2 (mm)	22