Paliers auto-aligneurs, SAP205C

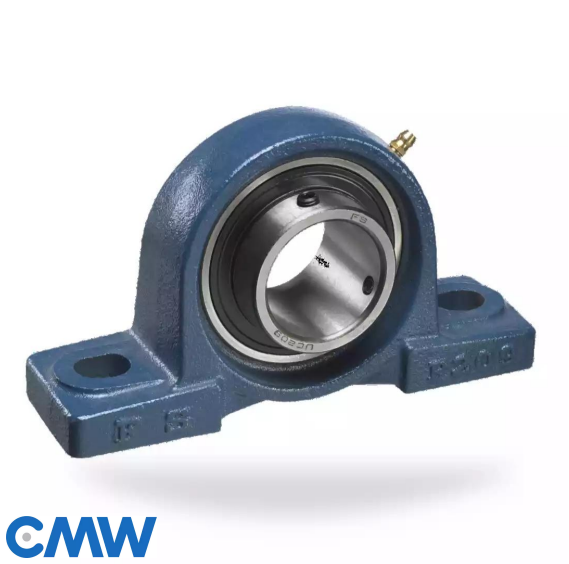

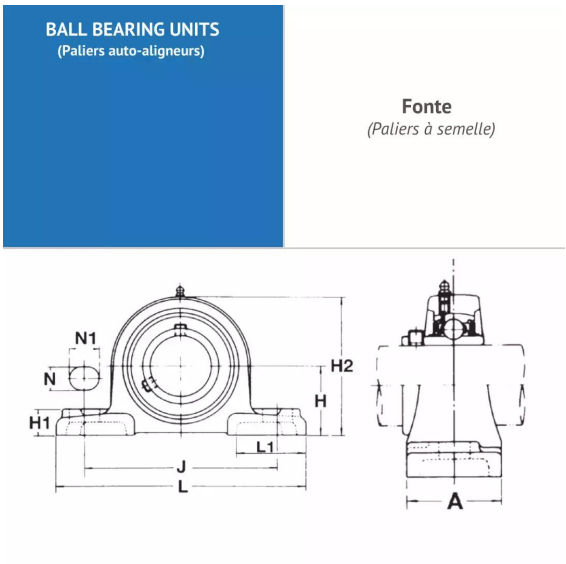

Description

Paliers auto-aligneurs Semelle en Fonte, Référence SAP205C. Série SAP. Bague courte, serrage effectué par Collier excentrique.

Détails du produit

Détails du produit

Diam int. (mm)	25
L (mm)	140
L1 (mm)	0
L2 (mm)	0
H (mm)	36.5
H1 (mm)	16
H2 (mm)	70
J max.	0
J min.	0
J (mm)	105
N (mm)	13