Paliers auto-aligneurs, SAP207C



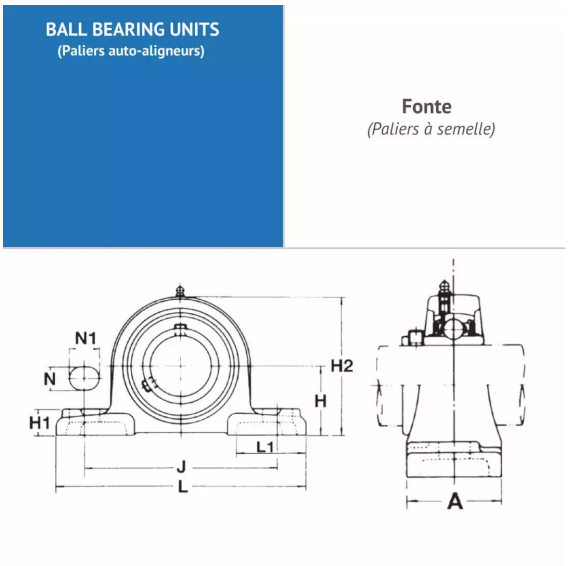

Description

Paliers auto-aligneurs Semelle en Fonte, Référence SAP207C. Série SAP. Bague courte, serrage effectué par Collier excentrique.

Détails du produit

Détails du produit

Diam int. (mm)	35
L (mm)	167
L1 (mm)	0
L2 (mm)	0
H (mm)	47.6
H1 (mm)	19
H2 (mm)	92
J max.	0
J min.	0
J (mm)	126
N (mm)	17