# Paliers auto-aligneurs, SAP208C

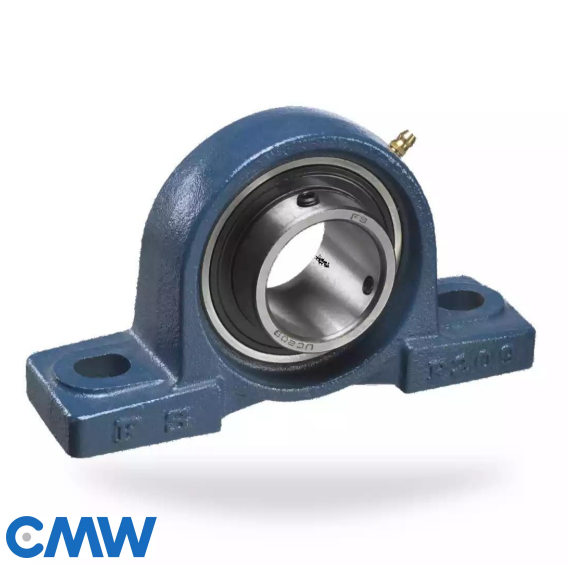

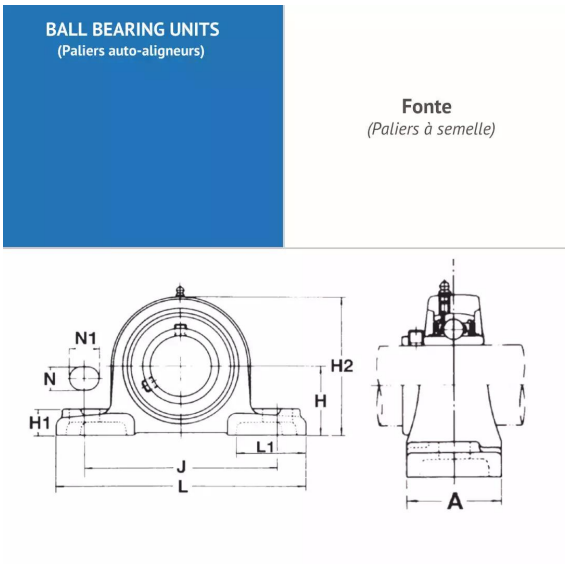


## Description

Paliers auto-aligneurs Semelle en Fonte, Référence SAP208C. Série SAP. Bague courte, serrage effectué par Collier excentrique.

## Détails du produit

## Détails du produit

| | |
|---|---|
| Diam int. (mm) | 40 |
| L (mm) | 184 |
| L1 (mm) | 0 |
| L2 (mm) | 0 |
| H (mm) | 49.2 |
| H1 (mm) | 19 |
| H2 (mm) | 98 |
| J max. | 0 |
| J min. | 0 |
| J (mm) | 136 |
| N (mm) | 17 |