Paliers auto-aligneurs, SAP209C



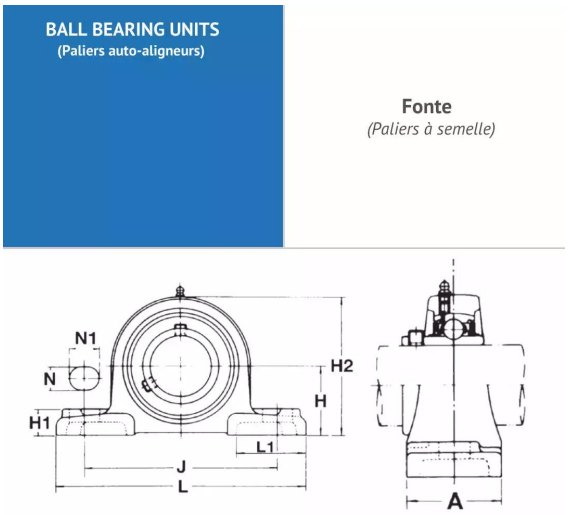

Description

Paliers auto-aligneurs Semelle en Fonte, Référence SAP209C. Série SAP. Bague courte, serrage effectué par Collier excentrique.

Détails du produit

Détails du produit

Diam int. (mm)	45
L (mm)	190
L1 (mm)	0
L2 (mm)	0
H (mm)	54
H1 (mm)	20
H2 (mm)	106
J max.	0
J min.	0
J (mm)	146
N (mm)	17