Paliers auto-aligneurs, SAP210C



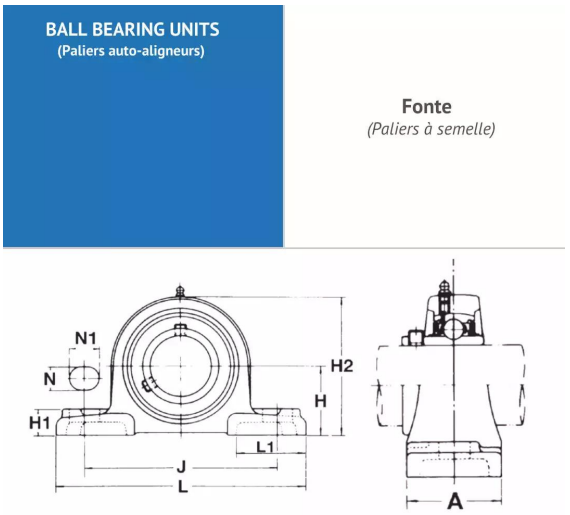

Description

Paliers auto-aligneurs Semelle en Fonte, Référence SAP210C. Série SAP. Bague courte, serrage effectué par Collier excentrique.

Détails du produit

Détails du produit

Diam int. (mm)	50
L (mm)	206
L1 (mm)	0
L2 (mm)	0
H (mm)	57.2
H1 (mm)	22
H2 (mm)	112
J max.	0
J min.	0
J (mm)	159
N (mm)	20