Paliers auto-aligneurs, SAPF202C



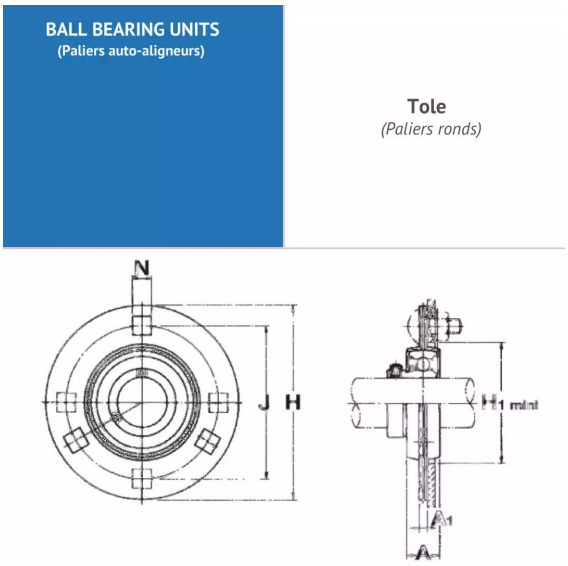

Description

Paliers auto-aligneurs Rond en Tole, Référence SAPF202C. Série SAPF. Bague courte, serrage effectué par Collier excentrique.

Détails du produit

Détails du produit

Diam int. (mm)	15
L (mm)	86
L1 (mm)	0
L2 (mm)	0
H (mm)	22.2
H1 (mm)	3.2
J max.	0
J min.	0
J (mm)	68
N (mm)	9.5
A1 (mm)	0
A2 (mm)	0