Paliers auto-aligneurs, SAPF205C



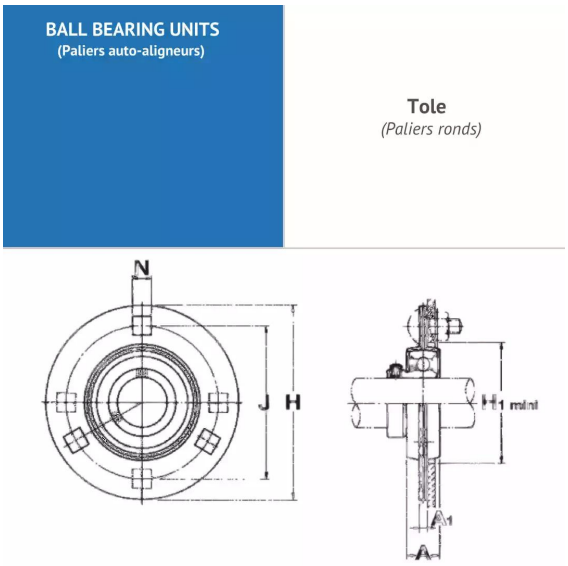

Description

Paliers auto-aligneurs Rond en Tole, Référence SAPF205C. Série SAPF. Bague courte, serrage effectué par Collier excentrique.

Détails du produit

Détails du produit

Diam int. (mm)	25
L (mm)	108
L1 (mm)	0
L2 (mm)	0
H (mm)	28.6
H1 (mm)	4
J max.	0
J min.	0
J (mm)	86
N (mm)	11.5
A1 (mm)	0
A2 (mm)	0