Paliers auto-aligneurs, SAPF206C



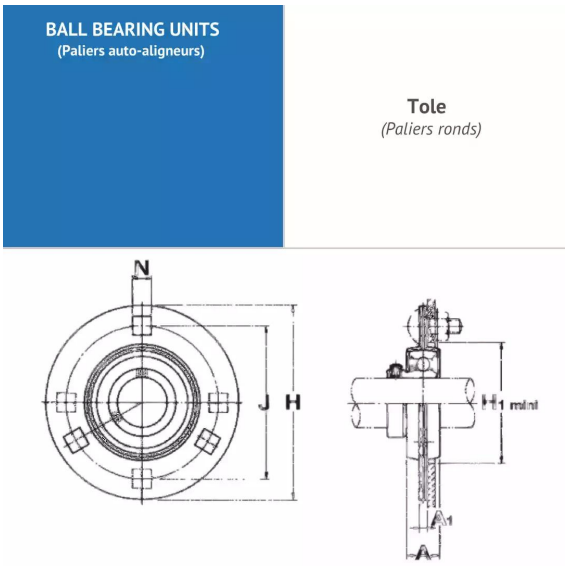

Description

Paliers auto-aligneurs Rond en Tole, Référence SAPF206C. Série SAPF. Bague courte, serrage effectué par Collier excentrique.

Détails du produit

Détails du produit

Diam int. (mm)	30
L (mm)	117
L1 (mm)	0
L2 (mm)	0
H (mm)	33.3
H1 (mm)	4
J max.	0
J min.	0
J (mm)	95
N (mm)	11.5
A1 (mm)	0
A2 (mm)	0