Paliers auto-aligneurs, SAPFL204C



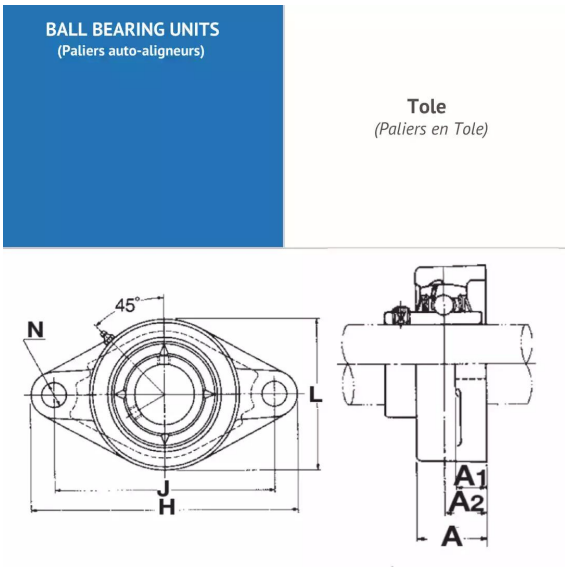

Description

Paliers auto-aligneurs Ovale en Tole, Référence SAPFL204C. Série SAPFL. Bague courte, serrage effectué par Collier excentrique.

Détails du produit

Détails du produit

Diam int. (mm)	20
L (mm)	67
L1 (mm)	0
L2 (mm)	0
H (mm)	90
H1 (mm)	56
H2 (mm)	0
J max.	0
J min.	0
J (mm)	71.5
N (mm)	9
A1 (mm)	4
A2 (mm)	0