Paliers auto-aligneurs, SAPFL206C



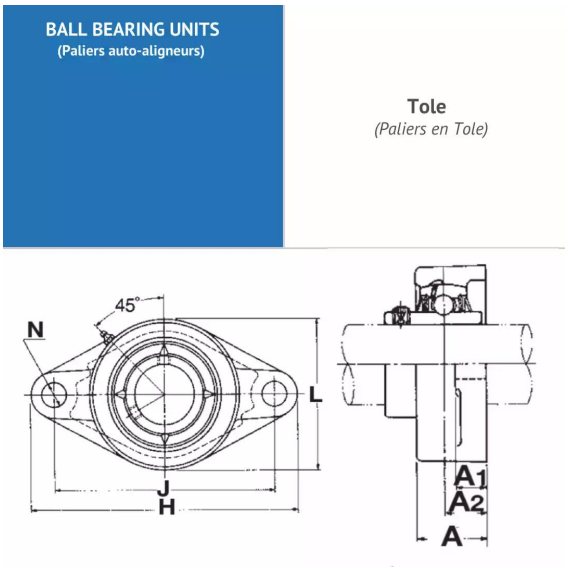

Description

Paliers auto-aligneurs Ovale en Tole, Référence SAPFL206C. Série SAPFL. Bague courte, serrage effectué par Collier excentrique.

Détails du produit

Détails du produit

Diam int. (mm)	30
L (mm)	84
L1 (mm)	0
L2 (mm)	0
H (mm)	113
H1 (mm)	71
H2 (mm)	0
J max.	0
J min.	0
J (mm)	90.5
N (mm)	11
A1 (mm)	5.2
A2 (mm)	0