Paliers auto-aligneurs, SAPFL207C



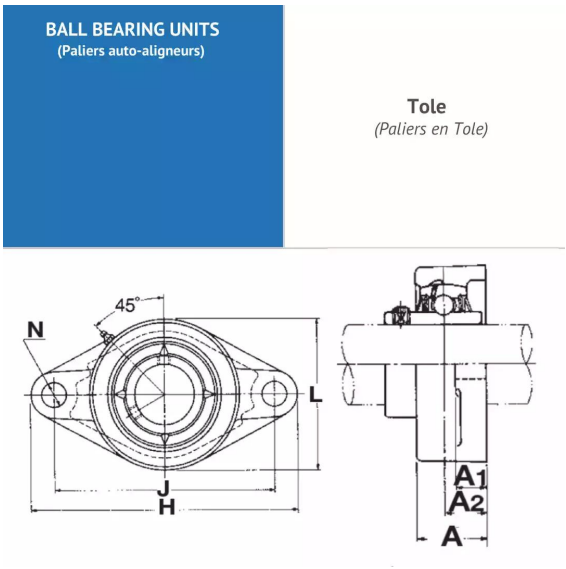

Description

Paliers auto-aligneurs Ovale en Tole, Référence SAPFL207C. Série SAPFL. Bague courte, serrage effectué par Collier excentrique.

Détails du produit

Détails du produit

Diam int. (mm)	35
L (mm)	94
L1 (mm)	0
L2 (mm)	0
H (mm)	122
H1 (mm)	81
H2 (mm)	0
J max.	0
J min.	0
J (mm)	100
N (mm)	11
A1 (mm)	5.2
A2 (mm)	0