Paliers auto-aligneurs, SAPFL208C



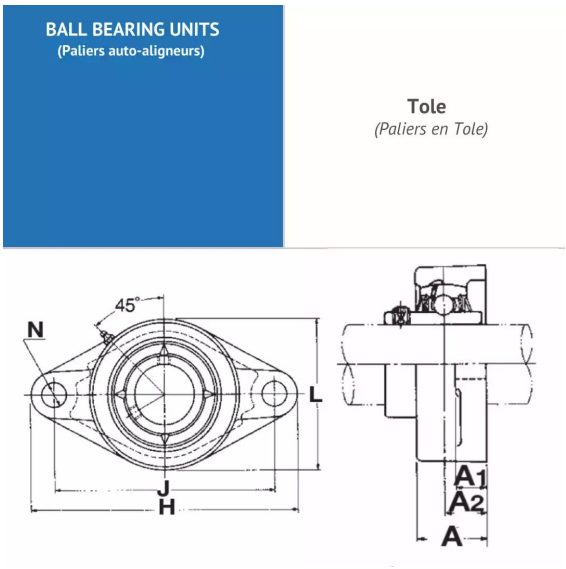

Description

Paliers auto-aligneurs Ovale en Tole, Référence SAPFL208C. Série SAPFL. Bague courte, serrage effectué par Collier excentrique.

Détails du produit

Détails du produit

Diam int. (mm)	40
L (mm)	100
L1 (mm)	0
L2 (mm)	0
H (mm)	148
H1 (mm)	91
H2 (mm)	0
J max.	0
J min.	0
J (mm)	119
N (mm)	13.5
A1 (mm)	6.8
A2 (mm)	0