Paliers auto-aligneurs, SAPP204C

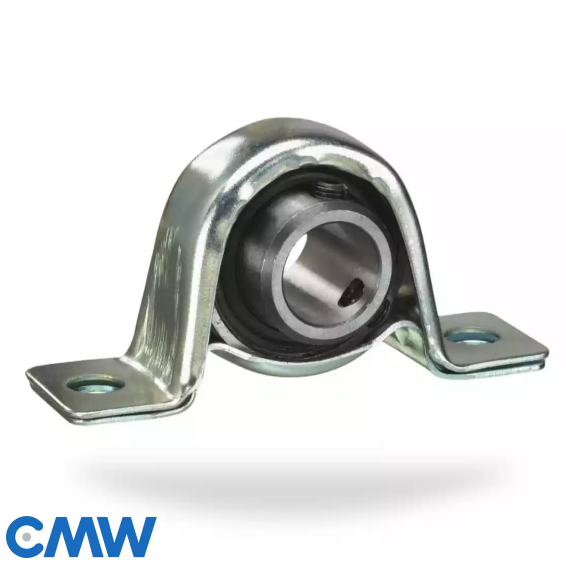

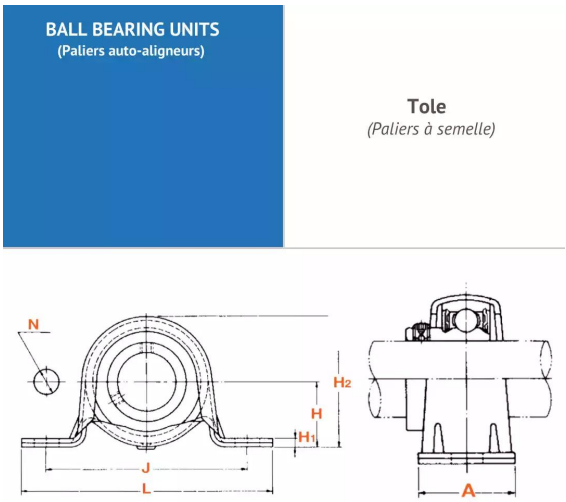

Description

Paliers auto-aligneurs Semelle en Tole, Référence SAPP204C. Série SAPP. Bague courte, serrage effectué par Collier excentrique.

Détails du produit

Détails du produit

Diam int. (mm)	20
L (mm)	98
L1 (mm)	0
L2 (mm)	0
H (mm)	25.4
H1 (mm)	3.2
H2 (mm)	50.5
J max.	0
J min.	0
J (mm)	76
N (mm)	9.5