# Paliers auto-aligneurs, SAPP206C

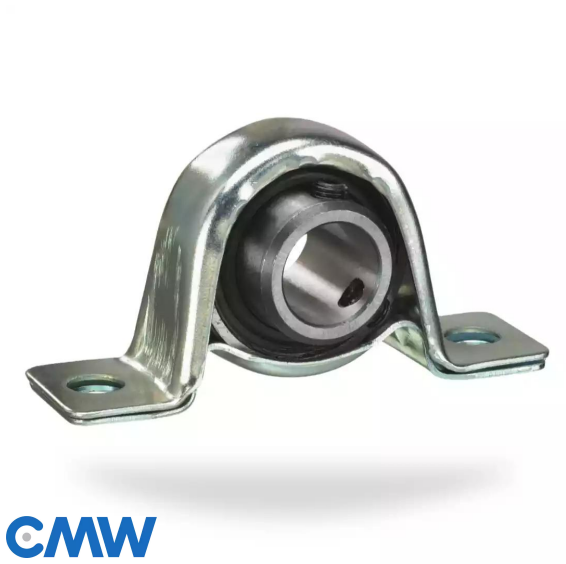

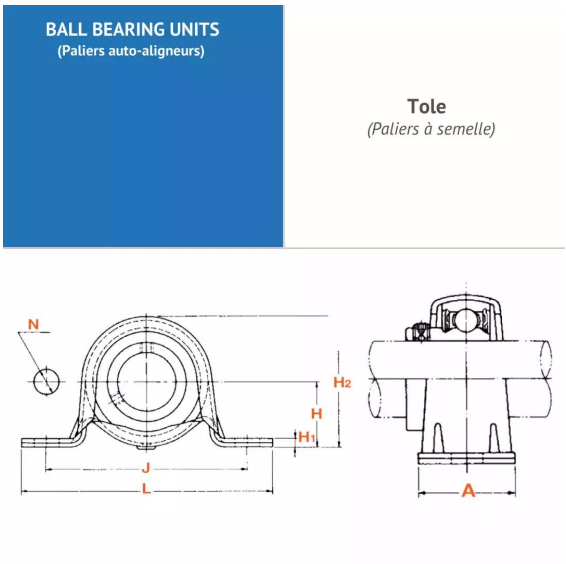


## Description

Paliers auto-aligneurs Semelle en Tole, Référence SAPP206C. Série SAPP. Bague courte, serrage effectué par Collier excentrique.

## Détails du produit

## Détails du produit

| | |
|---|---|
| Diam int. (mm) | 30 |
| L (mm) | 117 |
| L1 (mm) | 0 |
| L2 (mm) | 0 |
| H (mm) | 33.3 |
| H1 (mm) | 4 |
| H2 (mm) | 66.3 |
| J max. | 0 |
| J min. | 0 |
| J (mm) | 95 |
| N (mm) | 11.5 |