Paliers auto-aligneurs, SBPF204C



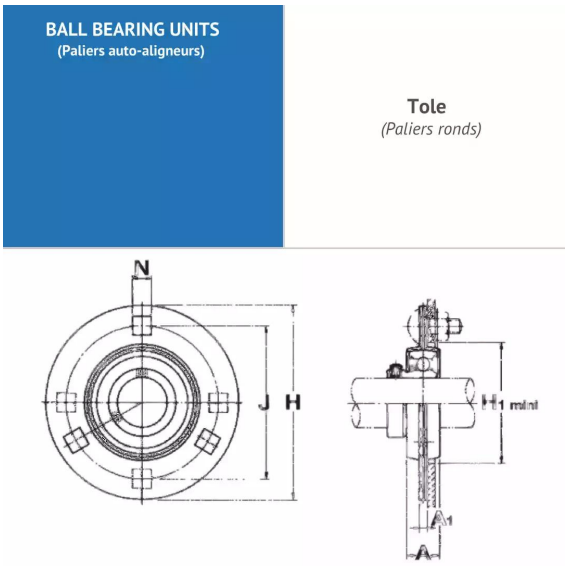

Description

Paliers auto-aligneurs Rond en Tole, Référence SBPF204C. Série SBPF. Bague courte, serrage effectué par Vis pointeau.

Détails du produit

Détails du produit

Diam int. (mm)	20
L (mm)	98
L1 (mm)	0
L2 (mm)	0
H (mm)	25.4
H1 (mm)	3.2
J max.	0
J min.	0
J (mm)	76
N (mm)	9.5
A1 (mm)	0
A2 (mm)	0