Paliers auto-aligneurs, SBPF208C



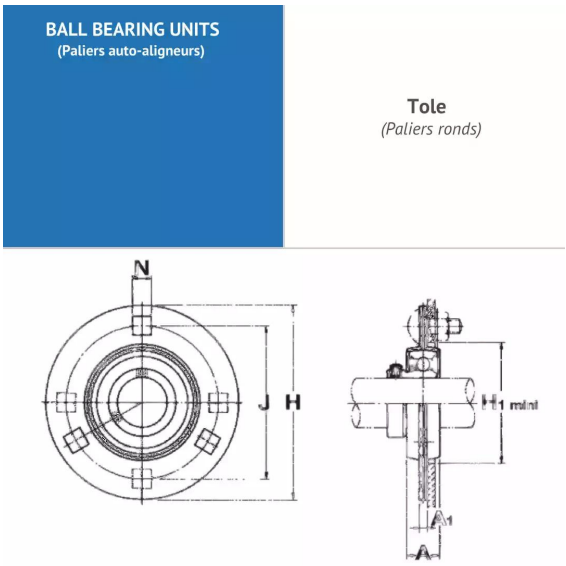

Description

Paliers auto-aligneurs Rond en Tole, Référence SBPF208C. Série SBPF. Bague courte, serrage effectué par Vis pointeau.

Détails du produit

Détails du produit

Diam int. (mm)	40
L (mm)	148
L1 (mm)	0
L2 (mm)	0
H (mm)	43.7
H1 (mm)	4.6
J max.	0
J min.	0
J (mm)	120
N (mm)	12
A1 (mm)	0
A2 (mm)	0