Paliers auto-aligneurs, SBPFL202C



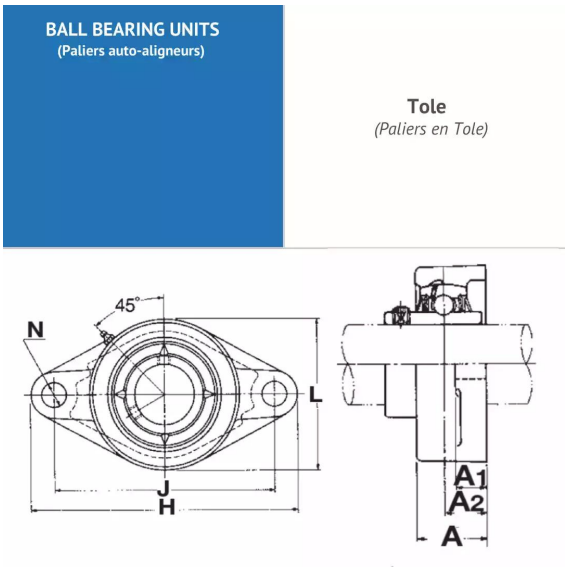

Description

Paliers auto-aligneurs Ovale en Tole, Référence SBPFL202C. Série SBPFL. Bague courte, serrage effectué par Vis pointeau.

Détails du produit

Détails du produit

Diam int. (mm)	15
L (mm)	59
L1 (mm)	0
L2 (mm)	0
H (mm)	81
H1 (mm)	49
H2 (mm)	0
J max.	0
J min.	0
J (mm)	63.5
N (mm)	7.1
A1 (mm)	4
A2 (mm)	0