Paliers auto-aligneurs, SBPP202C

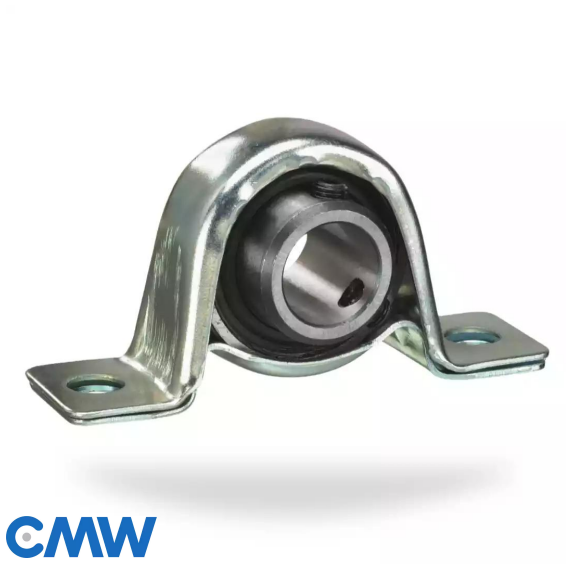

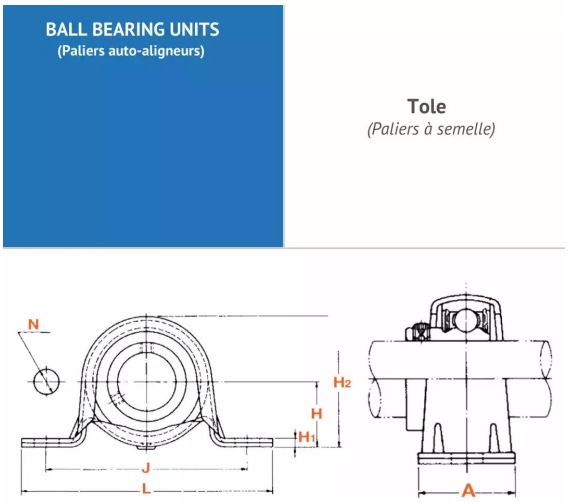

Description

Paliers auto-aligneurs Semelle en Tole, Référence SBPP202C. Série SBPP. Bague courte, serrage effectué par Vis pointeau.

Détails du produit

Détails du produit

Diam int. (mm)	15
L (mm)	86
L1 (mm)	0
L2 (mm)	0
H (mm)	22.2
H1 (mm)	3.2
H2 (mm)	43.8
J max.	0
J min.	0
J (mm)	68
N (mm)	9.5