Paliers auto-aligneurs, SBPP205C

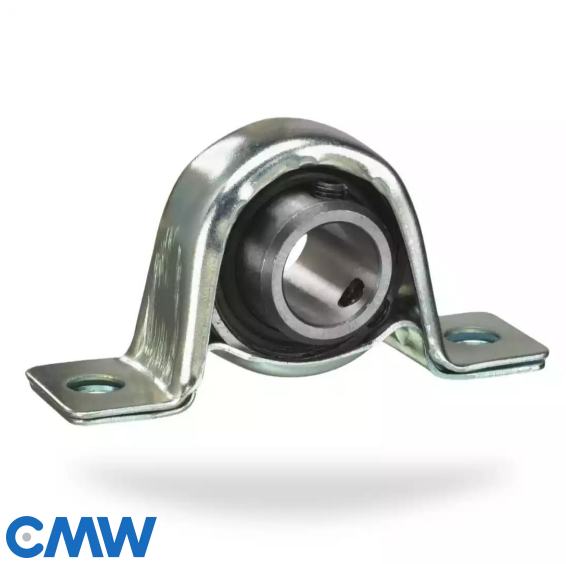

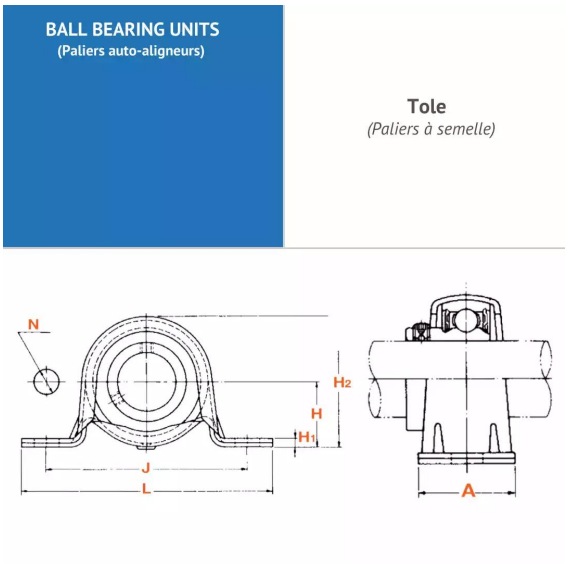

Description

Paliers auto-aligneurs Semelle en Tole, Référence SBPP205C. Série SBPP. Bague courte, serrage effectué par Vis pointeau.

Détails du produit

Détails du produit

Diam int. (mm)	25
L (mm)	108
L1 (mm)	0
L2 (mm)	0
H (mm)	28.6
H1 (mm)	4
H2 (mm)	56.6
J max.	0
J min.	0
J (mm)	86
N (mm)	11.5