Paliers auto-aligneurs, SBPP207C

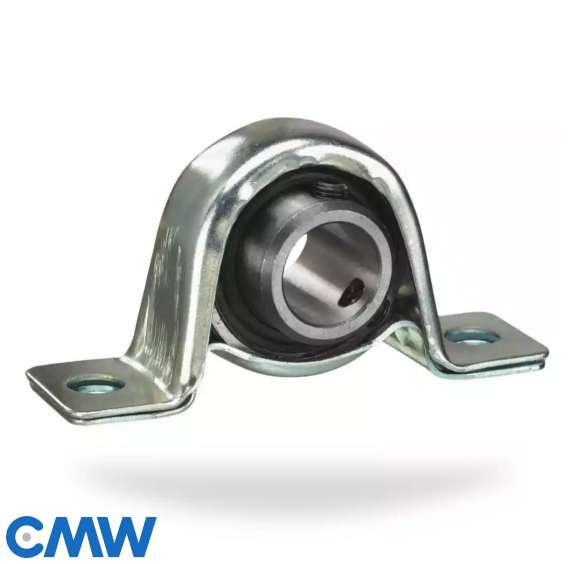

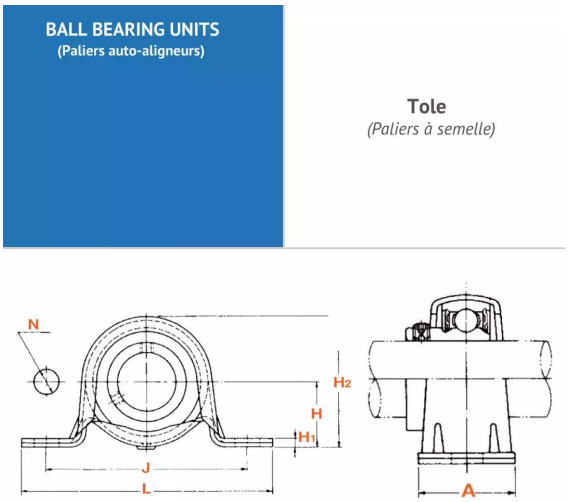

Description

Paliers auto-aligneurs Semelle en Tole, Référence SBPP207C. Série SBPP. Bague courte, serrage effectué par Vis pointeau.

Détails du produit

Détails du produit

Diam int. (mm)	35
L (mm)	129
L1 (mm)	0
L2 (mm)	0
H (mm)	39.7
H1 (mm)	4.6
H2 (mm)	78
J max.	0
J min.	0
J (mm)	106
N (mm)	11.5